PODET TUBULAR DN 800

SECTIUNEA A - A

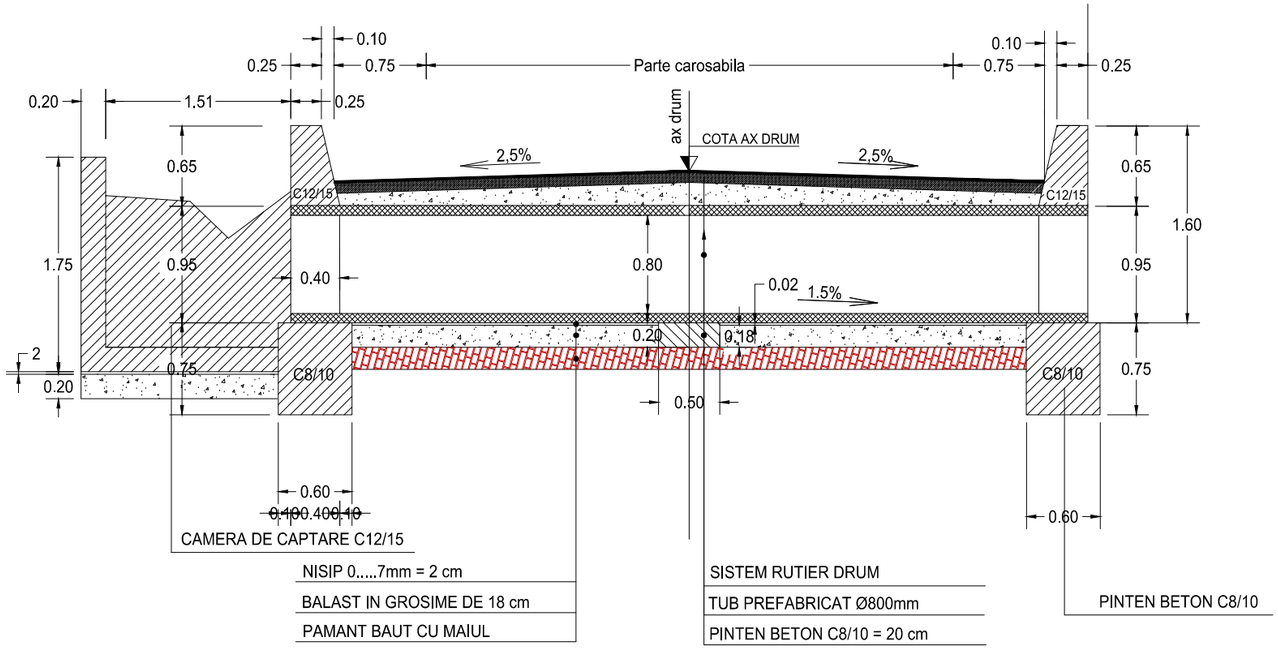

SECTIUNEA B - B

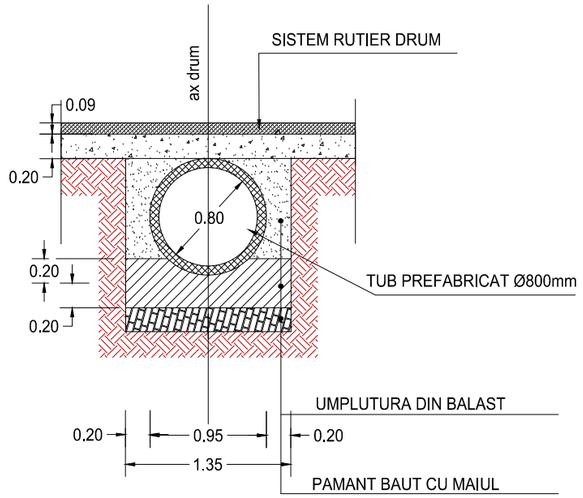

SECTIUNEA C - C

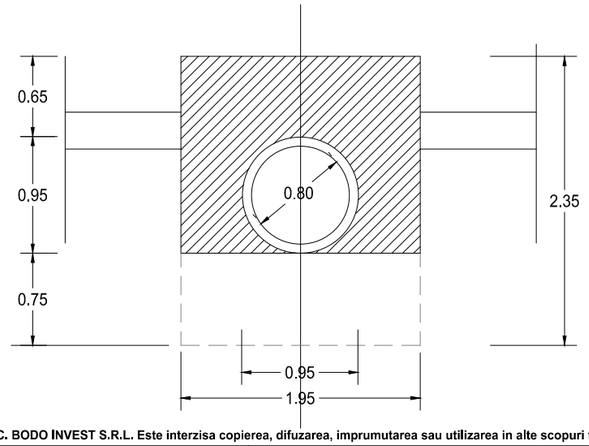

VEDERE PLANA

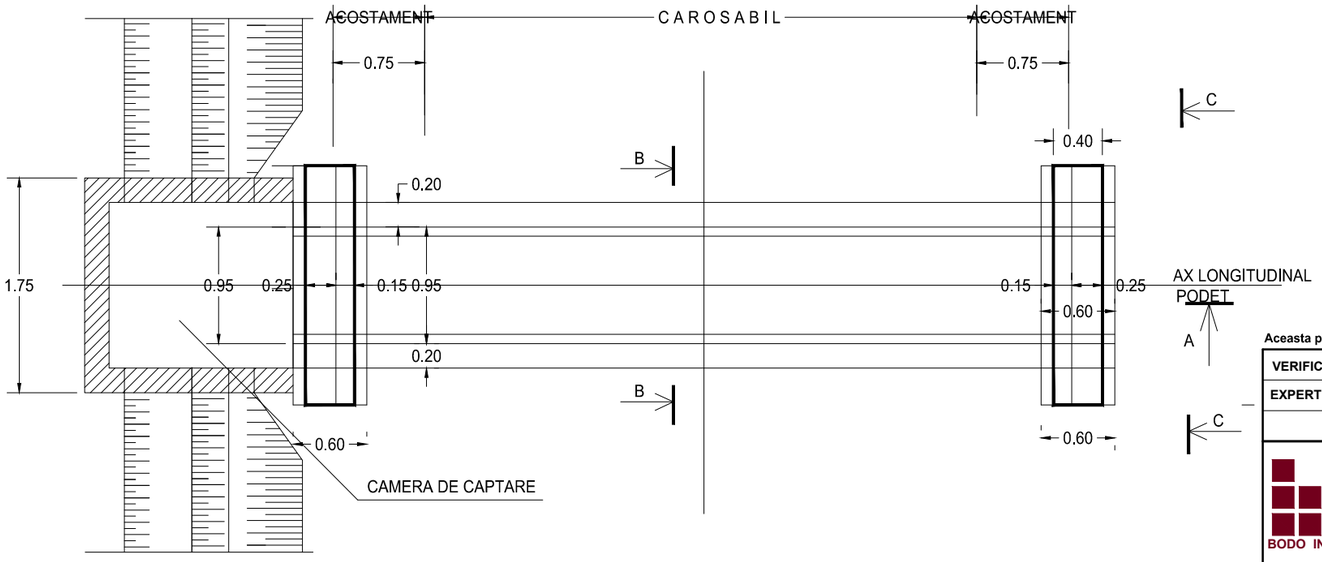

Aceasta plansa este proprietatea S.C. BODO INVEST S.R.L. Este interzisa copierea, difuzarea, imprumutarea sau utilizarea in alte scopuri fara permisiunea scrisa a S.C.BODO INVEST S.R.L.

VERIFICATOR:				
EXPERT TEHNIC:				
	NUME	SEMNATURA	CERINTA	REFERAT/ EXPERTIZA NR. DATA

PROIECTARE. CONSULTANTA. ASISTENTA TEHNICA
Str. Zugravi, nr. 15, IASI; Tel: 0332 440 778 / Fax: 0332 440 779
office@bodoinvest.com; www.bodoinvest.com
RO 18156097 J22/2875/2005
BODO INVEST.

Beneficiar: Consiliul Judetean Vaslui

Adresa amplasament: Sat Costesti, Judetul Vaslui

Proiect nr.: 845/2015

SPECIFICATIE	NUMELE	SEMNATURA
SEF PROIECT	dr. ing. Bodoga Stefan	
PROIECTAT	ing. Cosofret Gabriel	
DESENAT	ing. Bichir Radu George	
APROBAT	ing. C. S. Scutarasu	

SCARA: 1:50 1:20

DATA: 2015

Titlu proiect: Reabilitare si modernizare drum judetean DJ 245E: DN 24 (Bulboaca) - Zizinca - Deleni - - Moreni - DJ 245L (Costesti) km. 11+035 - 14+635, (3,600 km), judetul Vaslui

Titlu plansa: DETALII DE EXECUTIE Podet tubular DN 800

Faza: D.A.L.I.

Plansa nr.: DE01

PODET TUBULAR DN 1000

SECTIUNEA A - A

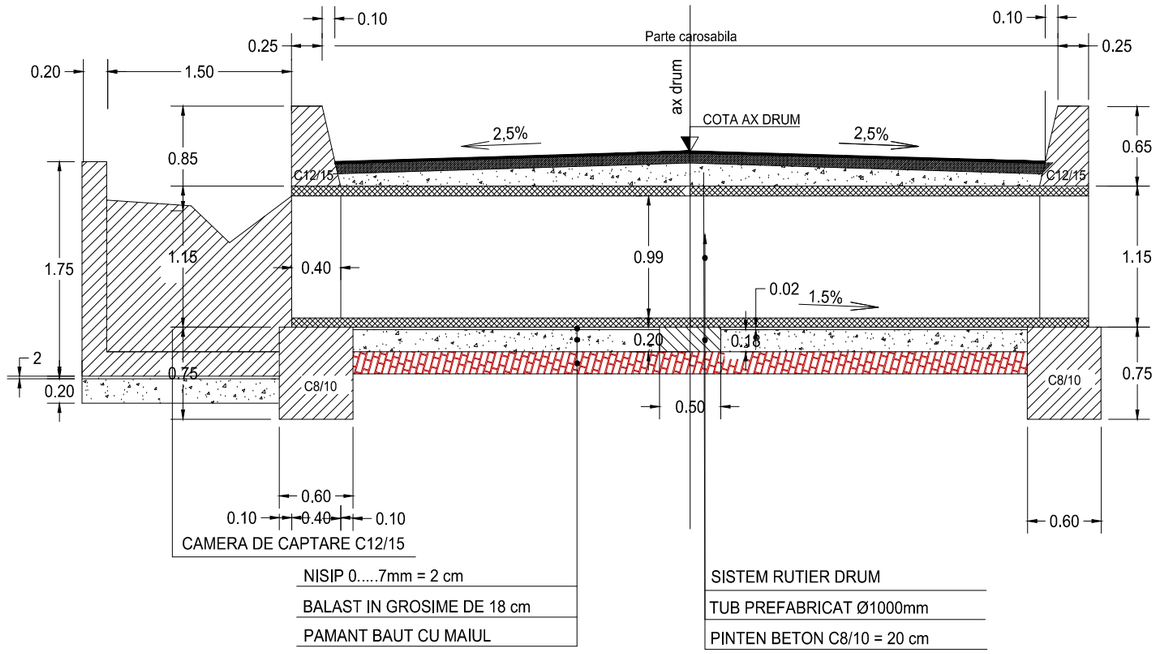

SECTIUNEA B - B

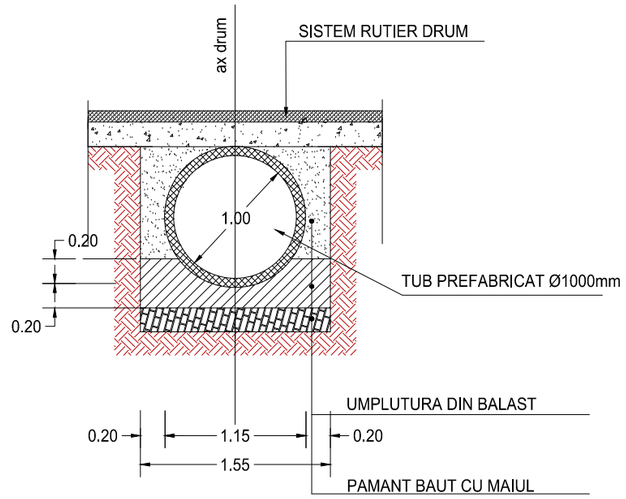

SECTIUNEA C - C

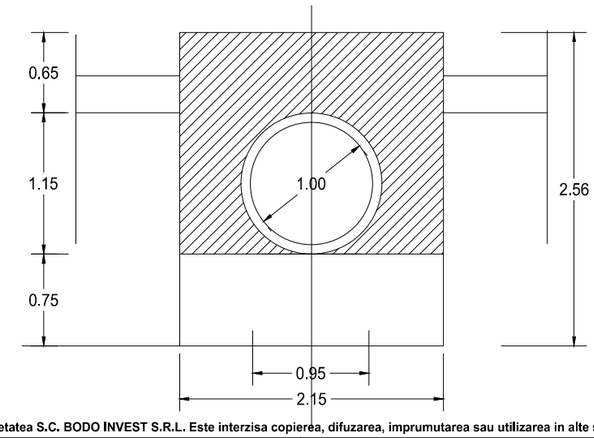

VEDERE PLANA

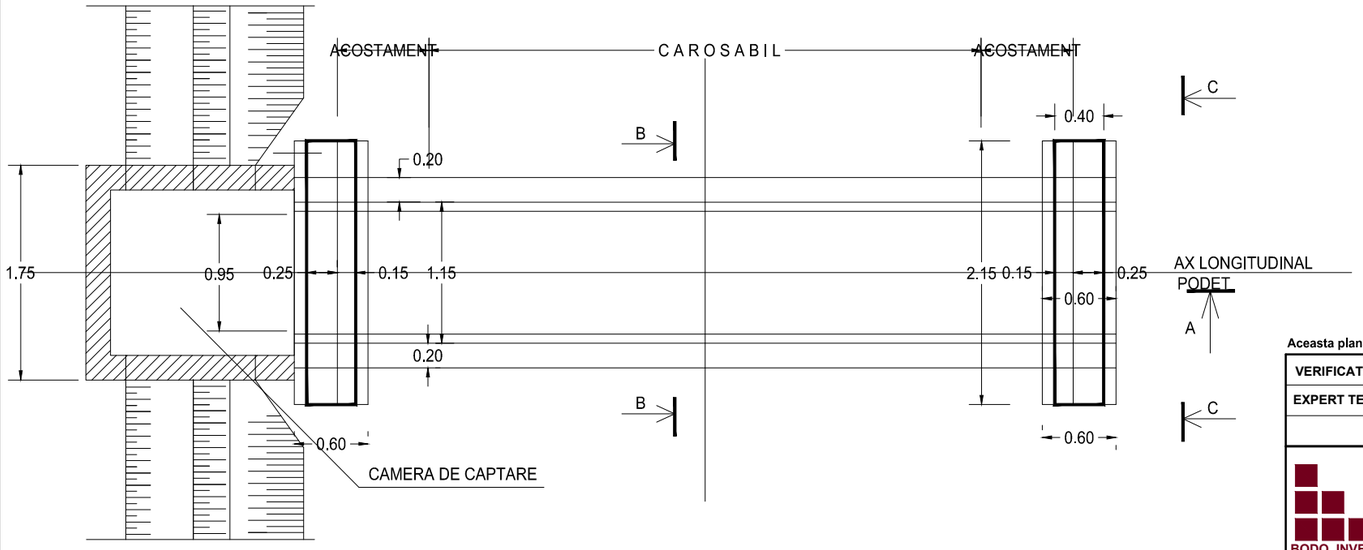

Aceasta plansa este proprietatea S.C. BODO INVEST S.R.L. Este interzisa copierea, difuzarea, imprumutarea sau utilizarea in alte scopuri fara permisiunea scrisa a S.C.BODO INVEST S.R.L.

VERIFICATOR:				
EXPERT TEHNIC:				
	NUME	SEMNATURA	CERINTA	REFERAT/ EXPERTIZA NR. DATA

PROIECTARE. CONSULTANTA. ASISTENTA TEHNICA
Str. Zugravi, nr. 15, IASI; Tel: 0332 440 778 / Fax: 0332 440 779
office@bodoinvest.com; www.bodoinvest.com
RO 18156097 J22/2875/2005
BODO INVEST.

Beneficiar: Consiliul Judetean Vaslui

Adresa amplasament: Sat Costesti, Judetul Vaslui

Proiect nr.: 845/2015

SPECIFICATIE	NUMELE	SEMNATURA
SEF PROIECT	dr. ing. Bodoga Stefan	
PROIECTAT	ing. Cosofret Gabriel	
DESENAT	ing. Bichir Radu George	
APROBAT	ing. C. S. Scutarasu	

SCARA: 1:50 1:20

DATA: 2015

Titlu proiect: Reabilitare si modernizare drum judetean DJ 245E: DN 24 (Bulboaca) - Zizinca - Deleni - - Moreni - DJ 245L (Costesti) km. 11+035 - 14+635, (3,600 km), judetul Vaslui

Titlu plansa: DETALII DE EXECUTIE Podet tubular DN 1000

Faza: D.A.L.I.

Plansa nr.: DE02